Консультация для родителей: «Развиваем внимание»

Цель: освоение педагогически обоснованных приёмов развития внимания дошкольников в условиях семейного воспитания.

Задачи:

1. Осмысление важности развития внимания дошкольников для продуктивной образовательной деятельности.
2. Обретение родителями опыта продуктивного взаимодействия с детьми по развитию у них произвольного внимания.

Понятия внимание.

Всем известно, что смотреть и видеть, слушать и слышать - далеко не одно и то же. Что же дает нам возможность видеть и слышать в полном объеме, сосредотачиваться и концентрироваться, включаться и переключаться с одной деятельности на другую? Все это обеспечивает нам наше внимание. Именно оно делает наши психические процессы полноценными, обеспечивая целенаправленность, продуктивность и эффективность восприятия картины мира. Многолетний опыт моей работы с детьми показывает, что дошкольники еще не могут самостоятельно эффективно управлять своим вниманием, это проявляется в частой отвлекаемости, невозможности сосредоточиться, не умении работать по инструкции, переключая и распределяя внимание, когда это необходимо. От того насколько сформированы механизмы и свойства внимания у детей дошкольного возраста, зависит будущее ребенка, его интеллектуальное развитие, успешность любой деятельности и особенно учебной, которую предстоит осваивать ребенку в школе. На современном этапе дошкольное образование стало рассматриваться как первая ступень во всей системе непрерывного образования.

В развитии ребенка необходимо учитывать периоды, которые наиболее благоприятны: «Каждому овощу – свой срок» Внимание у детей становится относительно устойчивым к 6 годам. В возрасте 5-7 лет формируются системы мозга, отвечающие за внимание, память, мыслительную деятельность. К 10 годам уже завершается формирование механизмов произвольного внимания.

Вывод: без «эффективного» внимания ребенку невозможно в полной мере раскрыть свой природный потенциал, а развитие внимания и его коррекцию целесообразно проводить именно в 6-10 лет.

– «Что такое внимание и каковы его свойства?».

«Внимание – концентрация сознания на одном объекте с одновременным отвлечением его от других объектов».

Внимание не существует самостоятельно, без восприятия, запоминания, мышления. То, есть, чтобы быть внимательным, надо хорошо ощущать, хорошо запоминать, хорошо мыслить.

Существует два вида внимания: непроизвольное и произвольное. Если вы слышите громкий звук, свет, яркий цвет – вы поворачиваете голову в сторону источника звука или света.

Это – *непроизвольное внимания*. Оно не контролируется волей. Именно поэтому различные яркие, движущиеся, громко звучащие источники в поле зрения или окружении ребёнка, во время занятий нежелательны. Они рассеивают произвольное внимание и снижают эффективность работы.

Произвольное внимание свойственно только человеку и определяется осознанной задачей, контролируется волей. Ребёнок с хорошо развитым произвольным вниманием отрешается от окружающих раздражителей и с увлечением работает.

Свойства внимания

Под ***объёмом внимания*** понимается количество символов, воспринимаемых нашим сознанием одномоментно.

У дошкольников он не превышает трёх-четырёх символов, а у некоторых и ещё меньше.

Вывод: *Не перегружать внимание детей во время занятий большим количеством предметов на столе.*

Устойчивость внимания определяет время сохранения концентрации сознания на определённом объекте. Устойчивость внимания активно возрастает к 9-10 годам. В возрасте 6-7 она держится во временном диапазоне от 7 до 12 минут.

Вывод: *Работа «блоками»: 7-10 минут занятий и короткий отдых.*

Под ***переключаемостью внимания*** понимается возможность отвлечь сознание от одного объекта и переместить его на другой. Переключение внимания у дошкольников происходит не сразу. Для тренировки переключаемости внимания следует регулярно менять виды деятельности и виды заданий.

Вывод: *Разнообразить виды заданий.*

Распределяемость внимания означает наличие двух фокусов внимания одновременно. Это свойство понадобится детям в школе при выполнении комментированного письма, при проверке собственных работ, при проведении математических диктантов и т.д. Но нужно помнить, что именно оно не формируется до 7 лет при нормальном психическом развитии ребёнка. К 8 годам распределение внимания становится нормой.

Вывод: *Тренировка: одновременно делать и слушать, потом говорить и писать.*

Концентрированность внимания – это возможность удерживать сознание на одном объекте при наличии отвлекающих факторов. Если дети много смотрят телевизор, у них вырабатывается поверхностный взгляд, который они переносят и на другие виды деятельности.

Вывод: *Не злоупотреблять телевизором, компьютером, лучше работать с текстами и картинками.*

Предлагаю вам освоить несложные упражнения на развитие произвольного внимания, их можно с успехом использовать в практике семейного воспитания самостоятельно:

Упражнение «Запоминай-ка»

Предложите ребенку посмотреть на картинку в течение 20-30 секунд. Желательно не использовать фотографические изображения с большим количеством деталей. Затем предложите ему ответить на вопросы по картинке. Например: Какие животные есть на картине? Какого цвета скатерть? Что лежит или стоит на столе? Какие предметы мебели есть на картине и т.д. Вопросы могут быть любые в зависимости от изображения и вашей изобретательности. Учите уделять внимание деталям.

Есть различные варианты этой игры с предметами и картинками. Можно использовать картинки с количеством предметов и их последовательностью. Можно использовать предметы или мелкие игрушки, количеством не более 10.

Упражнение «Найди отличия»

Существует много вариантов этой игры, можно играть как в черно-белом варианте, так и в цветном. Распечатайте их или купите готовые. Эти игры очень хорошо развивают произвольность внимания.

Игры и упражнения с таблицами.

Таблицы могут быть цифровые, буквенные или рисуночные. Вариантов использования одной и той же таблицы множество. Например, определенную букву зачеркнуть, другую - обвести. Можно использовать старые тексты, но только если шрифт достаточно крупный для детских глаз. Ниже я привожу образцы таблиц.

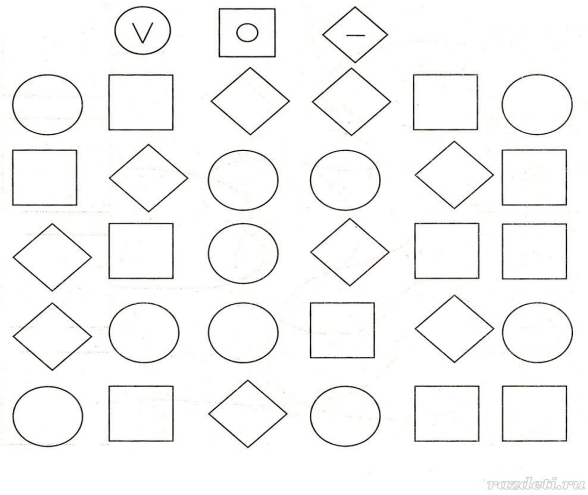

Н О Н Л Н В А Р Н У Ш К Н Р А Ш Н О Л В
Н А Р У Н Ш К Р Н А Ш Ы Н Ж Д Н В Н О
Н Л Н В Р Г Н В О Н Л А Н Т О И Н А В Л
Н О Р Т Н Ы В Н Л Д Р Н Т Л О Н А И Н Ы
В Л Д Н Т Ю А Н О Л В Н И В Ю Н И П Р Н
Л А Н Ы Н Ж Д В Н О Н Л Н В Р Г В О Н Н
Л Н О Л В Н А Н Р У Ш К Р А Н Ш Ы Ж Д Н
В О Л В Н Р Г В Н О Л А Т Н М О И Н А В
Л О Н Р Т Ы В Н Л Д Р Т Н Л О А Н О Л В
А Н Р У Ш Н К Р А Ш Н Ы Ж Д Н В О Л В Р
Н Г В О Л Н А Т М Н О И А В Н Л О Р Н Т
Ы В Л В Л О Р Т Ы В Л Д Р Т Л О А И Ы В
Л Д Т Ю А О Л В И В Ю И П Р Л А Н Е Н А

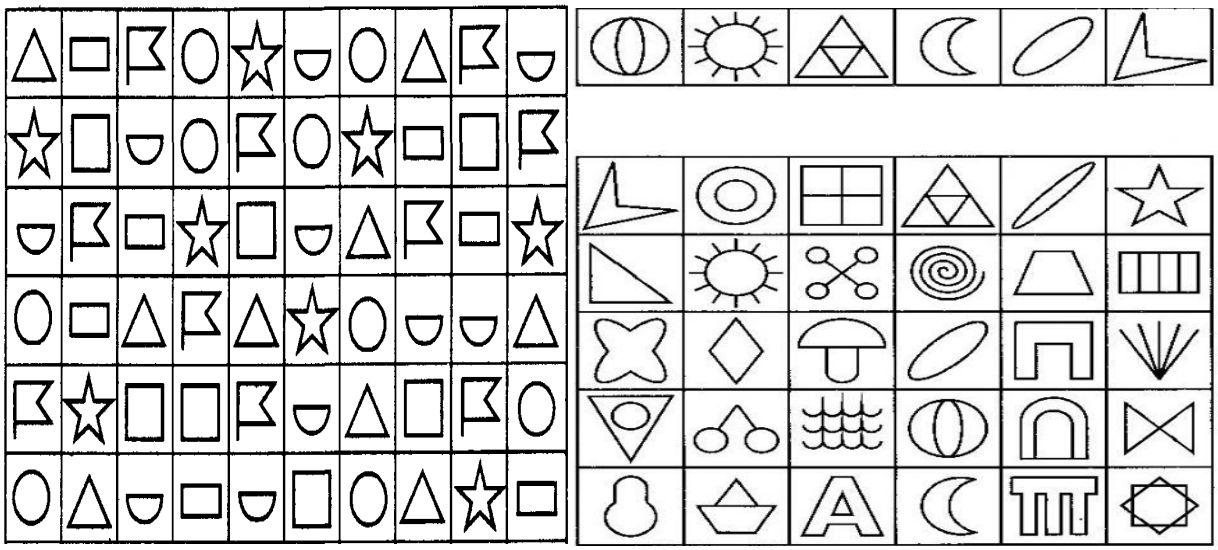

Упражнение «Найди и раскрась»

Здесь также существует большая вариативность заданий и рисунков (предметы, животные, овощи и т.д.). Желательно использовать словесную инструкцию, что или кого именно и каким цветом необходимо раскрасить. Помимо внимания, прекрасно тренируется мелкая моторика рук.

Упражнения «Сделай одинаковыми»

Замечательное упражнение, которое позволяет развивать внимание, способность к анализу и мелкую моторику.

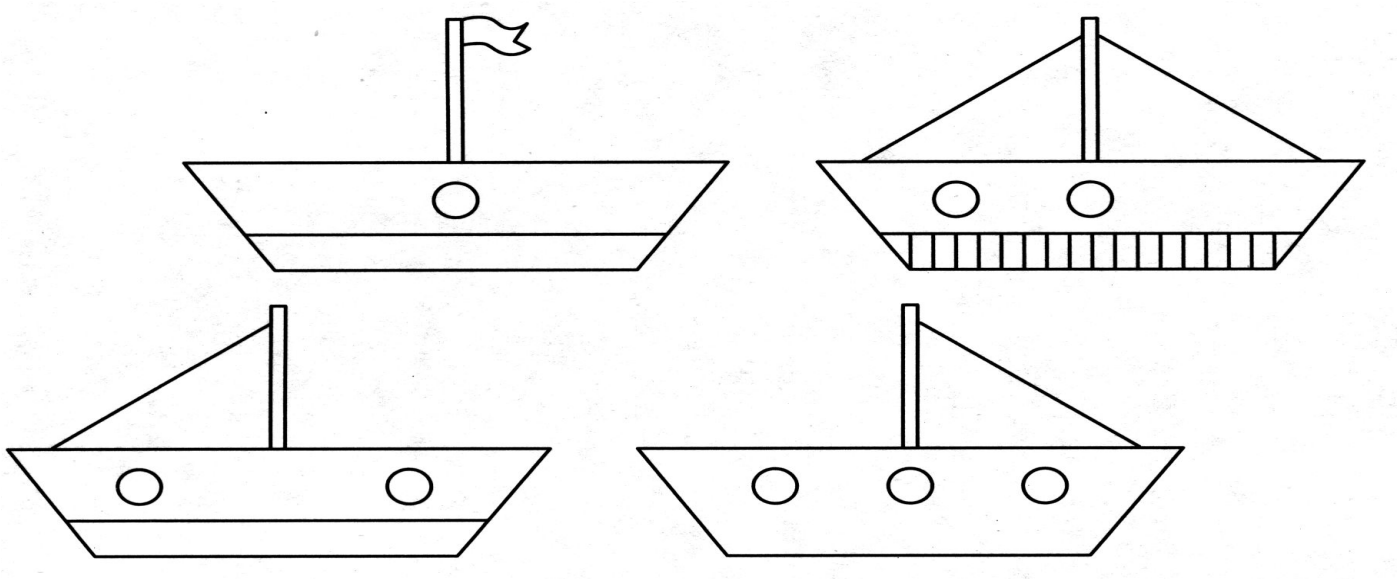

Подвижные и словесные игры.

●«Да и нет не говорите. Белого и черного не носите». (Взрослый задает ребенку вопросы. Ребенок отвечает на них, но при этом не должен называть запрещенные цвета и не говорить «да» и «нет».)

●«Будь внимателен» (выполнение гимнастических упражнений по словесной команде).

●«Волшебное слово» (взрослый показывает упражнения, а ребенок их повторяет только в том случае, если взрослый говорит: «Пожалуйста!»).

●«Назови, что ты видишь» (ребенок за одну минуту должен назвать как можно больше предметов, находящихся в комнате).

●Игра «Карлики и великаны» (ребенок должен слушать словесную инструкцию взрослого, не обращая внимание на его действия).

Вывод

Развитие внимания поможет вашему ребенку успешно осваивать новый материал.

Окрик, угроза, давление – помеха развитию внимания.

«Порционность» занятий, играем часто и недолго.

Хорошими стимулами развития внимания – рисование, лепка, конструирование

Телевизор, компьютер – задерживает и рассеивают внимание

Больше разнообразия в заданиях

Помощь и любовь родителей.

Используемая литература:

1. **Н.П.Локалова, Д.П.Локалова «Готовимся к школе» Издательство «Генезис» 2016 г.**
2. **А.Н. Давидчук «Познавательное развитие дошкольников» Издательство «Сфера» 2016 г.**

Материал подготовила педагог-психолог Репина М.В.